МОНТАЖ-ЗП

ООО «МОНТАЖ-ЗП»

Московская обл.,
г.о. Красногорский,
р.п. Нахабино,
ул. Новая, д.11

Тел: 8(495) 566-06-33

ОКПД2 25.21.11.150 Группа Ж-24

Сертификат соответствия № РОСС RU C-RU.СЛ37.В.00024/19
Действителен с 25.07.2019 по 25.07.2024
Орган по сертификации: «**Омскстройсертфикация**»

Конвекторы отопительные стальные напольный типа **КПНК-20** с кожухом (травмобезопасные)

П а с п о р т

Инструкция по монтажу и эксплуатации

1. Основные сведения об изделии

Наименование: Конвектор отопительный травмобезопасный стальной напольный низкий средней глубины.

1.2 Произведено в России.

1.3 Изготовитель ООО «МОНТА-ЗП».

1.4 Обозначение конвектора «КПНК».

1.5 Конвектор «КПНК-20…» – это базовые модели конвекторов средней глубины **для однотрубной и двухтрубной** системы отопления.

1.6 Конвектор предназначен для применения в системах водяного отопления промышленных, нежилых, жилых и общественных зданий различного назначения при использовании теплоносителя – воды с температурой до 115 ºС и рабочем давлении до 1,0 МПа, согласно нормам проектирования СП 60.13330.2020 (СНиП 41-01-2003) «Отопление, вентиляция и кондиционирование». В качестве теплоносителя также могут использоваться незамерзающие жидкости, pH которых больше 8,5 (щелочная группа).

1.7 Конвекторы «КПНК-20…» изготовлены в соответствии с ГОСТ 31311-2022 (Приборы отопительные. Общие технические условия).

1.8 Конвекторы «КПНК-20…» предназначены для применения как в закрытых, так и в открытых системах отопления.

1.9 Долговечность (срок службы), определяемая по ГОСТ Р 27.102-2021 – не менее 25-ти условных лет эксплуатации при соблюдении требований, изложенных в разделе «Указание по монтажу и эксплуатации».

1.10 Вид климатического исполнения УХЛ, группа условий эксплуатации 1, категория размещения 4.2 по ГОСТ 15150.

1.11 Характеристики теплоносителя отопительных сетей (воды) должны соответствовать нормам, указанным в СП 124.13330.2012 (СНиП 41-02-2003). Тепловые сети. Свод правил. (ТКП 45-4.02-182-2009 «Тепловые сети», ТКП 45-4.02-183-2009 «Тепловые пункты»).

Теплоноситель должен иметь следующие основные характеристики:

Водородный показатель 8,5...10,5 pH.
Значение карбонатного индекса Икс, не более 2… 0,9 мг-экв/дм3.
Содержание растворенного кислорода, не более 0,02 мг/дм3.
Общая жесткость, не более 7 мг-экв/дм3.
Содержание соединений железа, не более 0,5 мг/дм3.
Содержание нефтепродуктов, не более 1 мг/дм3.
Несоответствие характеристик теплоносителя указанным требованиям приводит к ускоренной коррозии и может привести к потере его герметичности или засору конвектора.

1.12 Отличительными особенностями конвекторов являются:
- сварная прямошовная труба ГОСТ 10704-91, что обеспечивает прочность и устойчивость к перепадам давления;
- развитая система оребрения конвектора, расположенная с оптимальным шагом на сварной прямошовной термообработаной трубе и посадкой пластин с помощью дорнования от 0.3 до 0.5, что обеспечивает высокую теплоотдачу, равномерное распределение теплового потока, и создаёт чувство комфорта;
- оптимальная вместимость по теплоносителю обеспечивает малую инерционность теплообмена;
- наружное и внутреннее покрытие кожуха конвектора и стоек выполнено порошковой краской, остальные элементы грунтовкой ГФ021;
- Качество покрытия поверхностей выполнено в соответствии с ГОСТ 31311-2022 по ГОСТ 9.032;
– метод порошковой окраски позволяет достигнуть высокой механической устойчивости окрашенных поверхностей и позволяет добиться высокой антикоррозийной стойкости с привлекательным внешним видом;
- Покраска нагревательного элемента выполняется грунтовкой ГФ021 методом окунания, что в свою очередь обеспечивает антикоррозионную стойкость поверхности, а в дальнейшем гарантирует качество и долговечность финишной отделки лакокрасочными эмалями;
- Порошковое напыление и покраска грунтом проводится согласно требованиям по экологии и безопасно для потребителей.

2. Основные технические данные

2.1 Конвекторы соответствуют требованиям ГОСТ 31311-2022 и изготовлены по технологической документации предприятия-изготовителя в соответствии с рабочими чертежами, утвержденными в установленном порядке.

2.2 Внешний вид конвектора приведен на рисунке 1 и 2.

2.3 Основные технические характеристики изделий приведены в таблице 1.

2.4 Номинальный тепловой поток определен в соответствии с требованиями ГОСТ 31311-2022 по ГОСТ Р 53583-2011 (Приборы отопительные. Методы испытаний) для нормальных (нормативных) условий: температурном напоре $\Delta T = 70°C$ и расходе теплоносителя (воды) через конвектор М = 0,1 кг/с (360 кг/час), барометрическом давлении В=1013,3 гПа (760 мм.рт.ст.). Показатель степени n=1,4102, при движении теплоносителя в приборе по схеме «сверху-вниз».

2.5 **<u>Условное обозначение включает:</u>**

- название «**Конвектор**»;
- условное обозначение конвектора: «**КПНК**»;
- диаметр условного прохода труб **20** мм;
- средней глубины по умолчанию (не указывается);
- тип системы отопления однотрубная «**1**» или двухтрубная «**2**»;
- номинальный тепловой поток, **Вт**;
- вариант обозначения конвектора: «**К**» или «**П**» - концевой или проходной;

- направление теплоносителя «**v**» (сверху-вниз по умолчанию) или «**n**» (с низу в верх);
- исполнение: для патрубков со стороны отопительной системы справа –«**лев.**», для патрубков слева –«**прав.**». Без параметров –определяется изготовителем;
- наличие (**зу**) замыкающего участка (по умолчанию только в однотрубной системе);
- исполнение присоединительных патрубков: на сварке «**св.**» или наружной резьбе G 3/4 с классом точности В’’ «**рез**».

<u>Пример записи условного обозначения изделий при заказе и в прочей документации:</u>

Конвектор КПНК 20 -1-1140 К v прав. (з.у.) рез.

Название – **Конвектор** напольный низкий с кожухом
Условное обозначение – «**КПНК**»
Условный диаметр прохода труб «**20**»
Тип конвектора – «средней глубины» (по умолчанию не указывается)
Тип системы отопления – «**1**» - (однотрубная);
«**1140**» - тепловой поток в Вт.
Исполнение конвектора – «**К**» концевое.
Направление движения теплоносителя в конвекторе – «**v**» (направление движения теплоносителя «сверху-вниз»);
Присоединение конвектора – «**прав.**» правое;
«(**з.у.**)» - наличие замыкающего участка (*только для однотрубной системы*);
Исполнение присоединительных патрубков – «**рез**», на наружной резьбе G 3/4 с классом точности В’’;

3. Комплектность

3.1 Комплектность определяется условиями поставки, указанными в договоре с потребителем.

3.2 В состав поставки продукции должны входить:

- конвектор в сборе; (кожух, две стойки, нагреватель.)

<u>Конвектор может поставляться как в сборе, так и раздельно</u>.
<u>Компоновка при поставке раздельно:</u>
- нагревательный элемент с клапаном, две стойки;
- кожух.

- упаковка;

- <u>комплект метизов для крепления</u> ***<u>не входит в стандартную комплектацию</u>***;

- паспорт (допускается 1 на всю партию конвекторов).

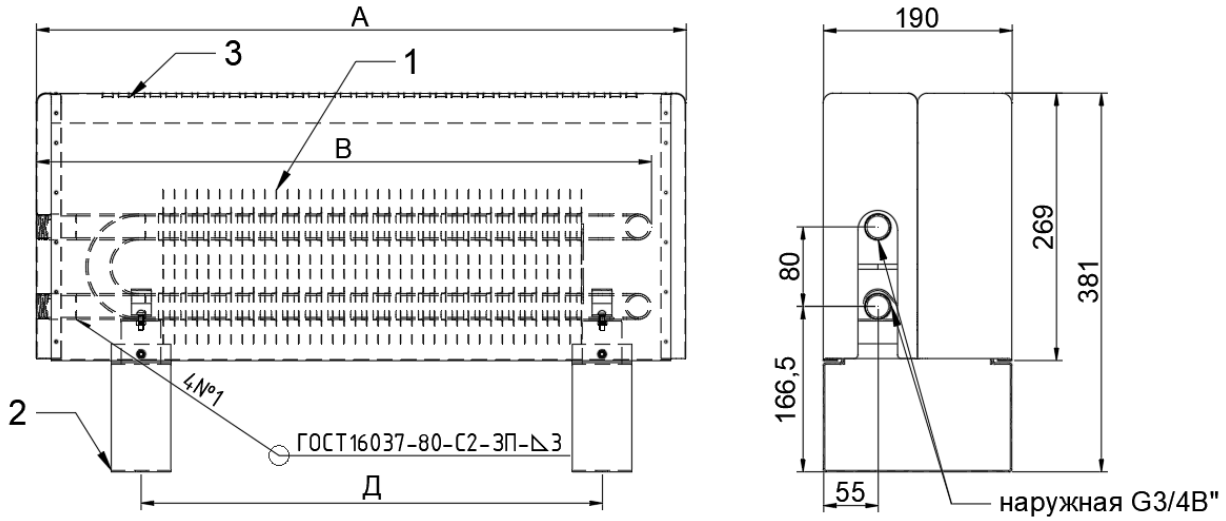

Рис. 1 Конвектор КПНК 20 -2-… К v лев. рез.

Конвектор КПНК -20 без крана Маевского, для двухтрубной системы, концевого исполнения, с движением теплоносителя «сверху-вниз», левого исполнения и присоединением на наружной резьбе G3/4 B”.

1. Нагревательный элемент; 2. Стойки; 3. Кожух.

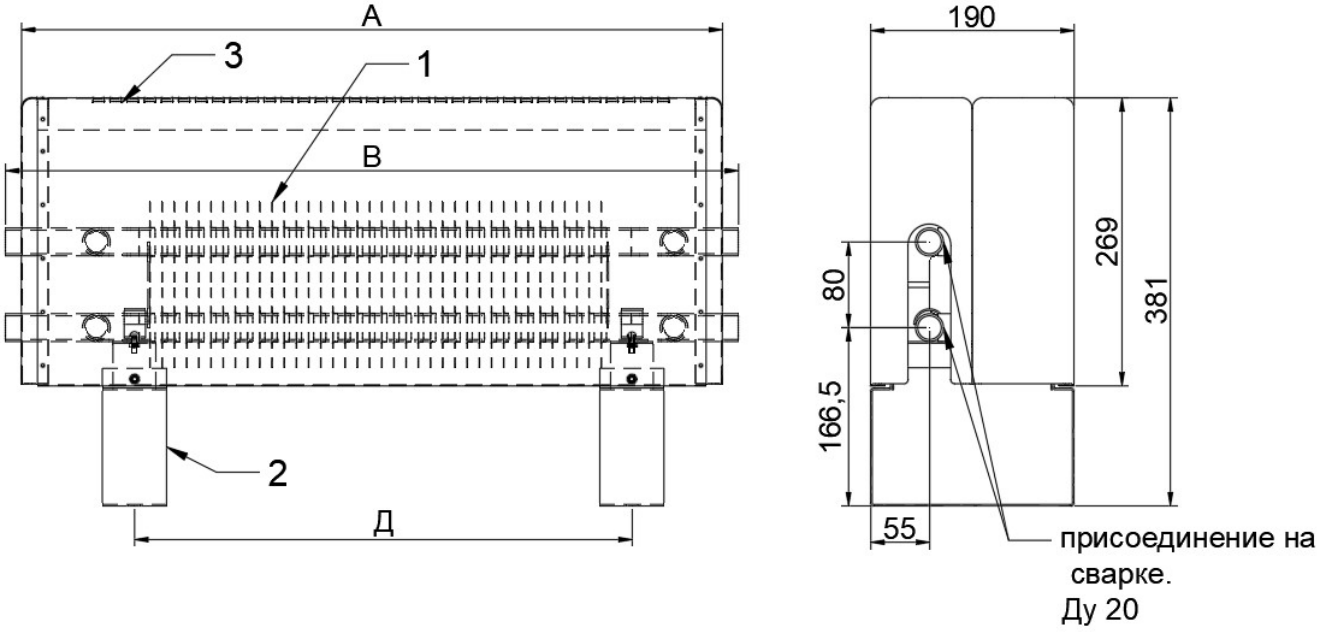

Рис2.

Конвектор КПНК -20-2-… П v лев. св.

1. Конвектор КПНК -20 без крана Маевского, двухтрубной системы, проходного исполнения, с движением теплоносителя «сверху-вниз», левого исполнения с замыкающим участком и присоединением на сварке.

1.Нагревательный элемент; 2. Стойки; 3. Кожух.

Таблица1

Номенклатура, тепловой поток и размеры концевых и проходных конвекторов КПНК -20 средней глубины.

Обозначение	Мощность, Вт	Длина общая, **А** мм		Длина оребрения, мм	Длина кожуха, **В** мм	Высота конвектора, мм	Расстояние между дюбель-винтами **Д** мм	Масса нетто **кг.**
		К	П					
КПНК 20-700	700	620	685	420	655	381	440	9,7
КПНК 20-1140	1140	865	930	666	940		686	17,9
КПНК 20-1650	1650	1055	1120	858	1135		878	22,1
КПНК 20-2100	2100	1295	1360	1098	1325		1118	27,1
КПНК 20-2550	2550	1440	1505	1242	1515		1262	30,4
КПНК 20-2650	2650	1490	1555	1290	1515		1310	31,3

Примечания:

Замыкающий участок (**з.у.**) не влияет на общую длину **(А)** проходных и концевых модификаций конвекторов, а вес проходных модификаций больше на 0,1 кг от указанных в таблице.

Вес может колебаться в связи с технологией производства в пределах ± 0,2 кг.

4. Указания по монтажу

4.1 Конвектор испытан гидравлическим давлением 1,5 МПа и поставляется покупателю в полной заводской готовности.

4.2 Монтаж конвектора должен производиться персоналом с квалификацией «слесарь-сантехник» в соответствии с требованиями СП 73.13330.2016 (СНиП 3.05.01-85) «Внутренние санитарно-технические системы зданий», согласно которым отопительные приборы следует размещать, как правило, под световыми проемами в местах, доступных для осмотра, ремонта и очистки. Длина отопительного прибора должна быть, как правило, не менее 75% длины светового проема в больницах, детских дошкольных учреждениях, школах, домах для престарелых и инвалидов, и 50% - в жилых и общественных зданиях.

4.3 При установке конвектора рекомендуется полностью не снимать упаковку или максимально восстановить ее после завершения монтажа - до окончания отделочных работ в помещении.

4.4 При монтаже не допускать попадание влаги, пыли и других загрязнений на внутренние и внешние поверхности конвекторов, на пространство между пластинами нагревательного элемента.

4.5 Конвектор после окончания отделочных работ должен быть очищен от строительного мусора и прочих загрязнений.

4.6 Не допускается подключать конвектор к системам отопления с использованием теплоносителей с температурой более 150°С и к системам парового отопления.

4.7 Для герметизации резьбовых соединений труб к монтажному комплекту конвектора при температуре воды до 105 °С следует применять льняную прядь, пропитанную свинцовым суриком или белилами, замешанными на натуральной олифе.
При температуре воды выше 105 °С следует применять хризотиловую прядь вместе с льняной прядью, пропитанные графитом, замешанным на олифе. Применение железного сурика не допускается, так как он способствует коррозии стали в соединении. Для пропитки уплотняющего материала можно применять специальные герметики, например анаэробные герметики «СантехмастерГель», «Трибопласт», «Sealant», «Loctite». Также для резьбовых соединений рекомендуется применять готовые для применения уже пропитанные резьбоуплотняющие шнуры типа «Loctite-55», «Рекорд», другие материалы, разрешенные к применению в установленном порядке.

4.8 Монтаж конвекторов во избежание загрязнений и повреждений следует выполнять на подготовленные полы.

4.9 Монтаж конвекторов должен осуществляться в соответствии с действующими строительными нормами, правилами по технологии, монтажными чертежами, обеспечивающей их сохранность и герметичность соединений, в следующей последовательности:
а) произвести закрепление опор и прижимных планок с установленным нагревательным элементом, выровняв по уровню нагревательный элемент конвектора, затем закрепив опоры к полу дюбель-гвоздями, нагревательный элемент при этом допускается снимать;
б) подсоединить патрубки нагревательного элемента к трубопроводам системы отопления;
в) одеть кожух на нагревательный элемент, обеспечив полное накрытие кожухом пластин и всех калачей труб у нагревательного элемента.

4.10 Монтажный комплект (присоединительные комплектующие) не входит в стандартную комплектацию и приобретается заказчиком (покупателем) по отдельному заказу.

4.11 Испытание водяных систем отопления совместно с отопительными приборами должно производиться в соответствии с СП 73.13330.2016: гидростатическим методом давлением, равным 1,5 рабочего давления, но не менее 0,2 МПа (2 кгс/см2) в самой нижней точке системы. Конвектор признаётся выдержавшими испытания, если в течение не менее 5 мин нахождения под пробным давлением отсутствуют течи трубы. Величина пробного давления при гидростатическом методе испытания для систем отопления и теплоснабжения, присоединенных к тепловым сетям централизованного теплоснабжения, не должна превышать предельного пробного давления для установленных в системе отопительных приборов.
Испытания гидростатическим методом систем отопления должны производиться при положительной температуре в помещениях здания, а температура воды должна быть не ниже 5 °С.

4.12 При заполнении конвектора теплоносителем (водой) необходимо удалить из полости трубы конвектора воздух.

5. Указания по эксплуатации.

5.1 Условия эксплуатации должны соответствовать требованиям проекта и СП 60.13330.2020 (СНиП 41-01-2003) «Отопление, вентиляция и кондиционирование».

5.2 Характеристики теплоносителя отопительных сетей (воды) должны соответствовать п. 1.11.

5.3 Во избежание ускоренной коррозии конвектор, как и системы теплоснабжения в целом, в течение всего периода эксплуатации должны быть заполнены теплоносителем. По принятым нормативным требованиям не рекомендуется опорожнять конвектор более чем на 15 суток в течение года. При необходимости следует без опорожнения конвектора отключить его от системы отопления запорной арматурой.

5.4 Промывку систем отопления, с установленными конвекторами производить средствами, не вызывающими коррозию стальных труб.

5.5 При эксплуатации необходимо периодически очищать от пыли и других загрязнений внутренние и внешние поверхности кожухов конвекторов, пространство между пластинами нагревательного элемента.

5.6 Для чистки кожуха конвектора пользоваться только мягкой тряпкой или губкой и мыльной тёплой водой, затем смыть мыло и тщательно вытереть поверхности насухо. Не пользоваться абразивными материалами, такими как чистящие порошки и металлические мочалки.

5.7 **ЗАПРЕЩАЕТСЯ:**

- эксплуатация конвекторов при давлениях и температуре, выше указанной в настоящем паспорте;
- использовать подводящие трубопроводы и конвектор в качестве электрических цепей;
- во избежание ожогов из-за высокой температуры теплоносителя и повреждений от кромок пластин нагревательных элементов снимать кожух конвектора, кроме как для чистки от пыли и других загрязнений внутренние и внешние поверхности кожухов конвекторов, пространство между пластинами нагревательного элемента.

При температурном напоре более 50 °С поверхность пластин и трубы нагревательного элемента конвектора нагревается выше 75 °С, в связи с чем должны приниматься меры по исключению прямого контакта с перегретой поверхностью выше 80 ºС. (СанПиН 2.1.3684-21VIII. Санитарно- эпидемиологические требования к устройству, оборудованию и содержанию зданий и помещений).

Изготовитель не несет ответственности перед потребителем при невыполнении потребителем условий эксплуатации конвектора.

6. Транспортирование хранение и утилизация

6.1 Транспортирование конвекторов осуществляется всеми видами транспорта в крытых транспортных средствах в соответствии с правилами, действующими на данном виде транспорта.

6.2 Конвекторы хранят в крытых сухих складских помещениях при температуре от 0 °С до плюс 25 °С и относительной влажности воздуха не более 75% в условиях, исключающих действие агрессивных сред.

6.3 Конвекторы могут быть уложены в штабели на стеллажах.

6.4 До начала эксплуатации, конвектор необходимо хранить в индивидуальной упаковке изготовителя в закрытом помещении, при этом следует обеспечить их защиту от воздействия влаги и химических веществ. Допускается хранение упакованных изделий, защищенных от воздействия атмосферных осадков, на открытых площадках (под навесом) сроком не более 10 суток.

6.5 Конвектор не содержит вредных для здоровья материалов и подлежит утилизации в обычном порядке. Специальные требования по утилизации не установлены.

7. Гарантийные обязательства

7.1 Предприятие-изготовитель гарантирует соответствие качества изделий требованиям ГОСТ 31311-2022 при соблюдении потребителем условий транспортирования, хранения, монтажа и эксплуатации.

7.2 Гарантия распространяется на все дефекты, возникшие по вине изготовителя.

7.3 Гарантийный срок эксплуатации изделий, включая срок хранения, 3 года со дня получения потребителем или продажи (при реализации через розничную торговую сеть), но не более 5 лет со дня отгрузки с завода.

7.4 Изготовитель оставляет за собой право на внесение изменений, которые не влияют на основные технические характеристики изделий.

7.5 Изготовитель гарантирует замену или ремонт вышедшего из строя в течение гарантийного срока конвектора при соблюдении условий п. 5.1, при отсутствии повреждений на крепежных элементах и других механических повреждений.

7.6 Для предъявления гарантийных требований необходимо представить продавцу либо изготовителю заявление (рекламационный акт) с указанием существа претензии, данный паспорт (копию) с отметками продавца и покупателя, акт монтажа и испытаний при сдаче в эксплуатацию и (или) другие соответствующие документы, оформленные в соответствии с правилами торговли (реализации), монтажа и эксплуатации.

7.7 Гарантия не распространяется на дефекты, возникшие в случаях:
- нарушения режимов хранения, монтажа, испытания, эксплуатации и обслуживания изделия:
- ненадлежащей транспортировки и погрузо-разгрузочных работ;
- наличия следов воздействия веществ, агрессивных к материалам изделия;
- наличия повреждений, вызванных пожаром, стихией, форс-мажорными обстоятельствами;
- повреждений, вызванных неправильными действиями потребителя;
- наличия следов постороннего вмешательства в конструкцию изделия.

7.8 Претензии к качеству товара могут быть предъявлены в течение гарантийного срока.

7.9 Затраты, связанные с демонтажом, монтажом и транспортировкой неисправного изделия в период гарантийного срока Покупателю не возмещаются.

7.10 В случае необоснованности претензии, затраты на диагностику и экспертизу изделия оплачиваются Покупателем.

Уважаемый покупатель!

ВНИМАНИЕ! До проведения монтажных работ убедитесь, что характеристики отопительных сетей и место установки соответствуют требованиям к конвекторам, приведенным в настоящем паспорте.

Сохраняйте данный паспорт и гарантийный талон с обязательными отметками в течение всего гарантийного срока эксплуатации конвектора.

8. Рекламации

8.1 В случае обнаружения дефектов при эксплуатации изделия в период гарантийного срока, установленных по вине изготовителя (поставщика) составляется Акт-рекламация.
Акт-рекламация должен содержать:
- наименование изделия, номер партии и дату выпуска;
- дата получения, монтажа и ввода в эксплуатацию;
- общее время эксплуатации, мес.;
- сведения о выявленных дефектах.

8.2 Вышедшие из строя изделия должны быть сохранены до выяснения причин возникновения неисправности предприятием-изготовителем.

8.3 Рекламационный Акт должен быть предъявлен предприятию-изготовителю:
Адрес: 143433, Московская обл., г.о. Красногорский , р.п. Нахабино, ул. Новая, д.11, ООО «МОНТАЖ-ЗП»., или на e-mail: 5660633@mail.ru
Тел. ОТК 8(495) 566-06-33

9. Свидетельство о приемке

9.1 *Свидетельство о приемке заполняется один из нужных разделов, указанных ниже:*

Конвектор КПНК 20- _____

(Партия в количестве _____ шт.) соответствует ГОСТ 31311-2022 и признан годным для эксплуатации.

_____

Нагревательный элемент КПНК 20- _____
(Партия в количестве _____ шт.) соответствует ГОСТ 31311-2022 и признан годным для эксплуатации.

_____

Кожух КПНК 20- _____
(Партия в количестве _____ шт.) соответствует ГОСТ 31311-2022 и признан годным для эксплуатации.

Дата изготовления «____» _____ 202__ г.

Служба технического контроля изготовителя _____ Штамп_____